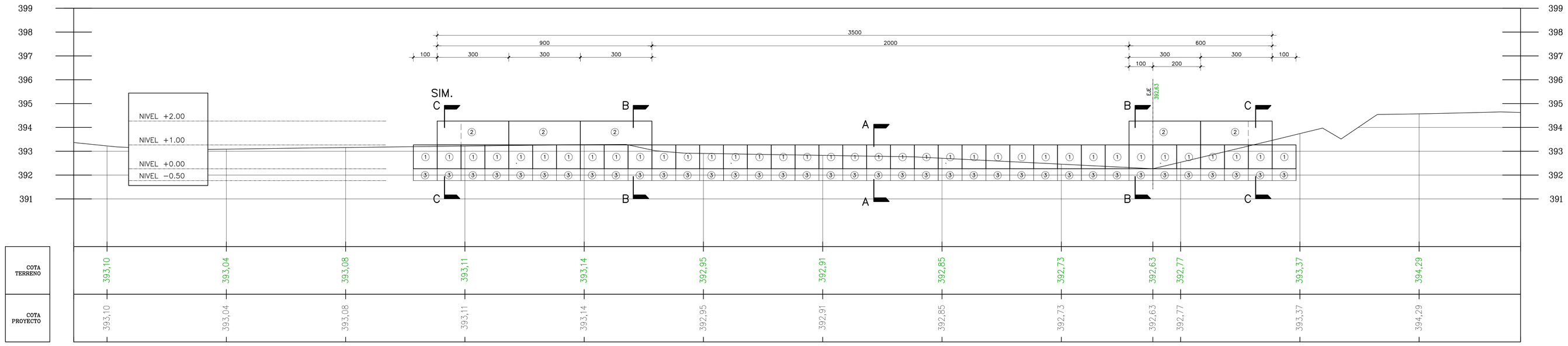

SECCION TRANSVERSAL EJE BARRERA DE GAVIONES M2 (km+200) – LA ISLA

ESCALA : 1:100

CARACTERISTICAS TECNICAS DEL GAVION 80x120	
	GAVION GALVANIZADO
ABERTURA DE LA MALLA	80x120mm (NOMINAL)
DIAMETRO DEL ALAMBRE MALLA	2,4mm
DIAMETRO ALAMBRE BORDE	3,0mm
DIAMETRO ALAMBRE COSTURAS	2,4mm
RESISTENCIAS DE LOS ALAMBRES	40–50kg/mm^2
GALVANIZADO	250gr–zinc/m^2 (MIN)

CARACTERISTICAS TECNICAS DEL GAVION 80x120

MEDIDAS (mts)

GAVION	LARGO	ANCHO	ALTURA
TIPO 1	2	1	1
TIPO 2	3	1	1
TIPO 3	2	1	0,5
TIPO 4	3	1	0,5

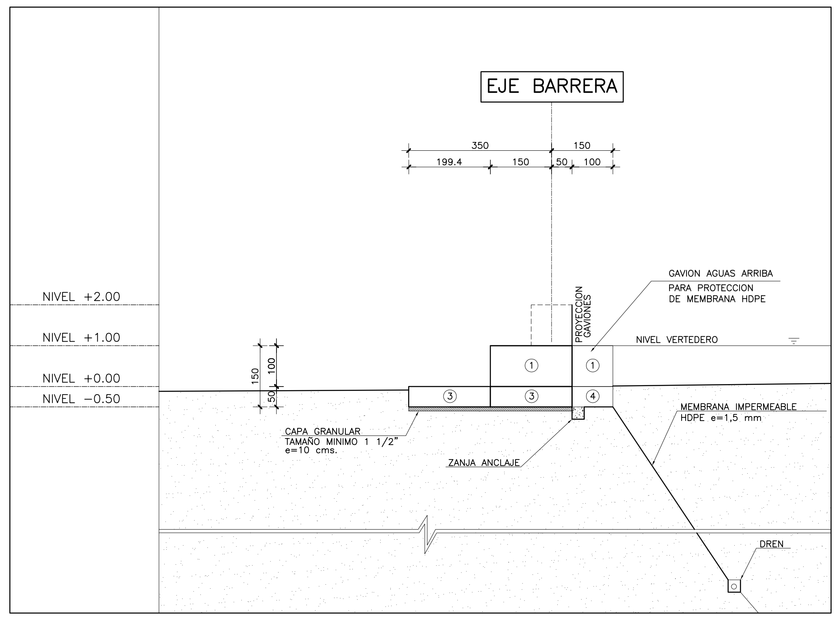

SECCION A – A

ESCALA : 1:100

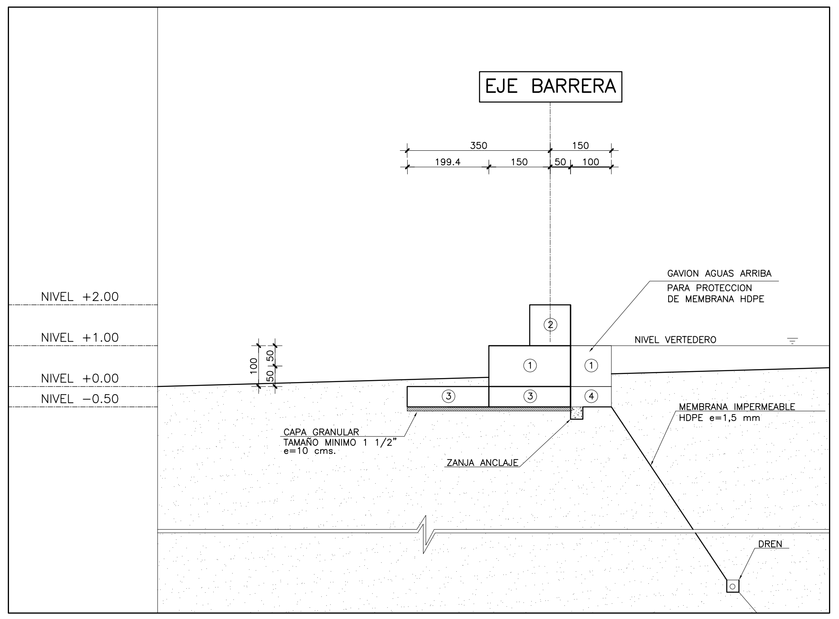

SECCION B – B

ESCALA : 1:100

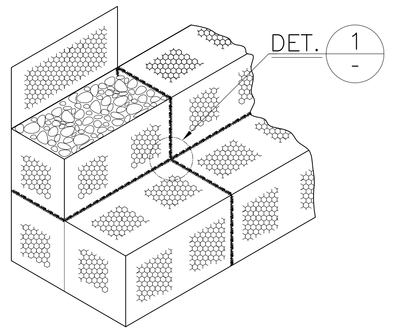

GAVIONES EN MURO

ESCALA : S/E

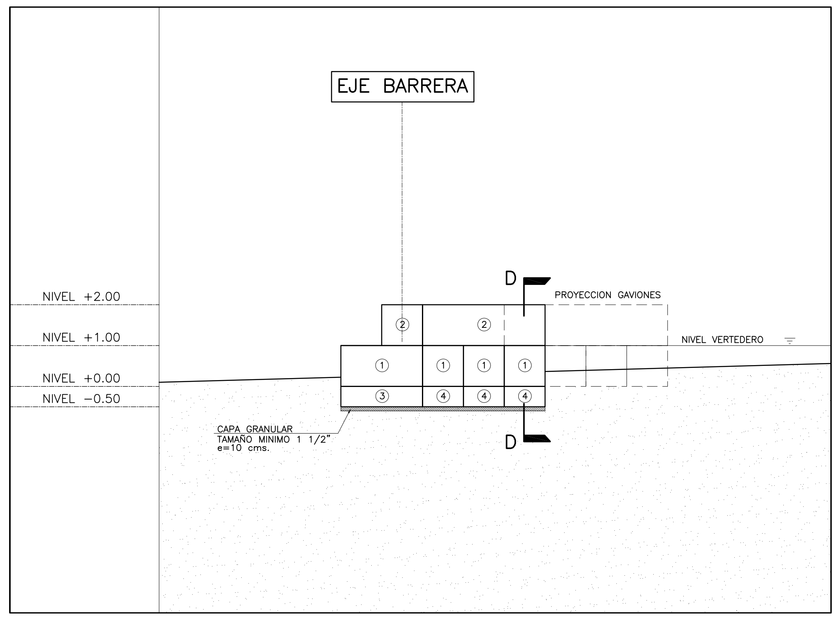

SECCION C – C

ESCALA : 1:100

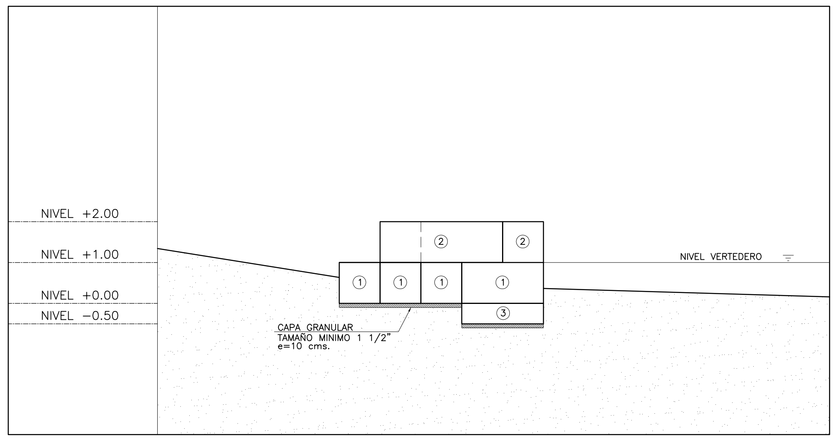

SECCION D – D

ESCALA : 1:100

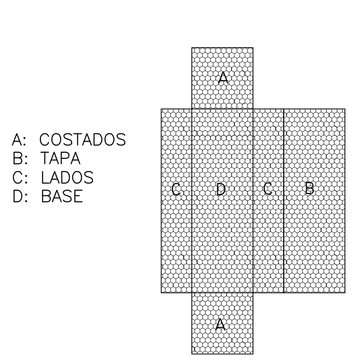

GAVIONES EXTENDIDO

ESCALA : S/E

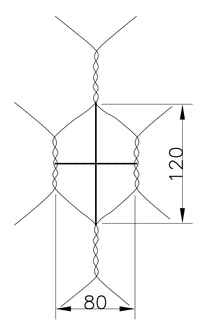

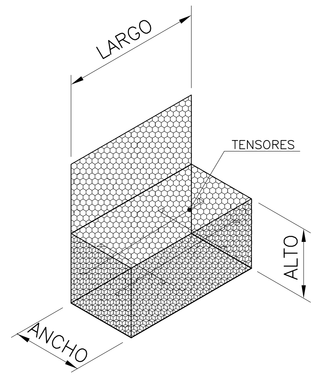

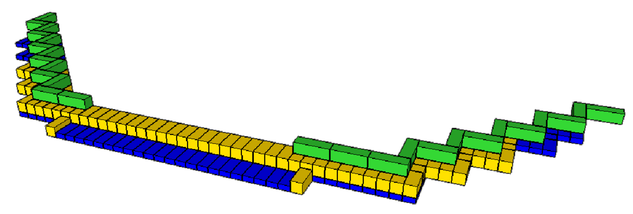

ISOMETRICA PRESA GAVIONES – VISTA AGUAS ABAJO

ESCALA : S/E

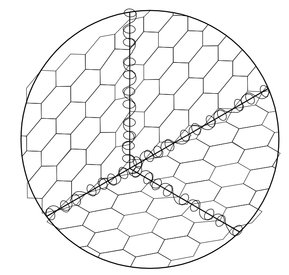

DETALLE 1

ESCALA : S/E

CORPORACION REGIONAL Coquimbo / GOBIERNO REGIONAL REGION DE COQUIMBO	JEFE DE PROYECTO: JORGE ROMERO NAVEA, ingeniero agronomo consultor de riego, jefe proyecto		PROYECTISTA: JORGE ROMERO ROJAS, ingeniero civil, proyectista		
		NOMBRE	fecha	firma	
	REVISO:	JORGE ROMERO	05–10–2015		
PLANO N° / CODIGO– PROY	DIBUJO:	SERGIO MUNILLA	05–10–2015	firma	revision / fecha

MODIFICACION	FECHA	APROBACION

proyectista: Jorge Romero Rojas	revisores	
proyectista	revisor	j.proy
depto. construccion	depto. proyectos	
fecha de aprobacion	jefe depto proy.	

PROYECTO: COSECHA DE AGUAS LLUVIAS, COMUNA DE OVALLE, PROV. DE LIMARI – CUARTA REGION

Corp. de Desarrollo Regional

PLANO N°	1/3
ingreso archivo N°	
CLASIF.	
PLANO	Presa Gaviones M3, KM 260– La Isla, Elevacion, cortes y detalles
ESCALA	1:1
CODIGO	
CATEGORIA	